KYOTO®

Operating Manual

ALL-STEAM IRON

Model No. VPR-500
VPR-600

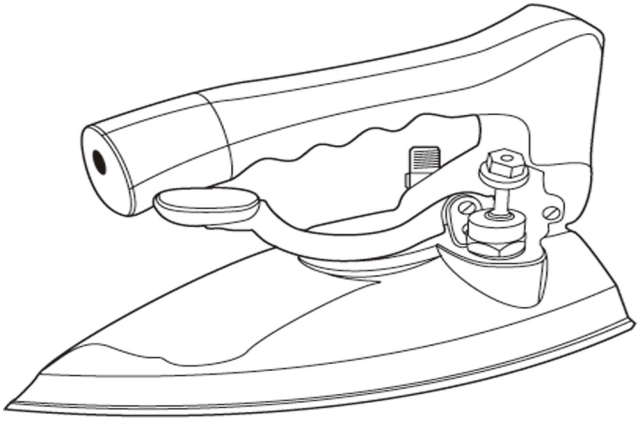

IMPORTANT

- Please read this owner's manual thoroughly before installing and operating your iron.
- Please retain this owner's manual for future reference.

OPERATING MANUAL

Kyoto® Model No. VPR-500 & VPR-600

Thank you for purchasing the KYOTO® *All-Steam Iron*.
The **All-Steam Iron** is required to be connected to a boiler in order to work.
Please read this instruction manual carefully before using the iron to ensure its longest possible life.

Table of Contents

A. Installation
B. Operation & Optimization
C. Adjusting Steam Volume
D. Maintenance
E. Troubleshooting

WARNING
Be sure to turn off the steam supply source of the iron and wait for the iron to cool down before attempting to troubleshoot the iron.

A. INSTALLATION & CONNECTING

** 2 Steam Hoses are needed to connect the steam iron. **
** **Teflon Tape** must be used for connecting hoses to the steam iron. **

1. Steam Supply Line:
   Connect one hose to the steam supply source, and the other end to the **Steam Supply Hose Fitting**(Part# 17-A) marked with **"Steam-In"** label. **(Fig.1)**

Fig. 1

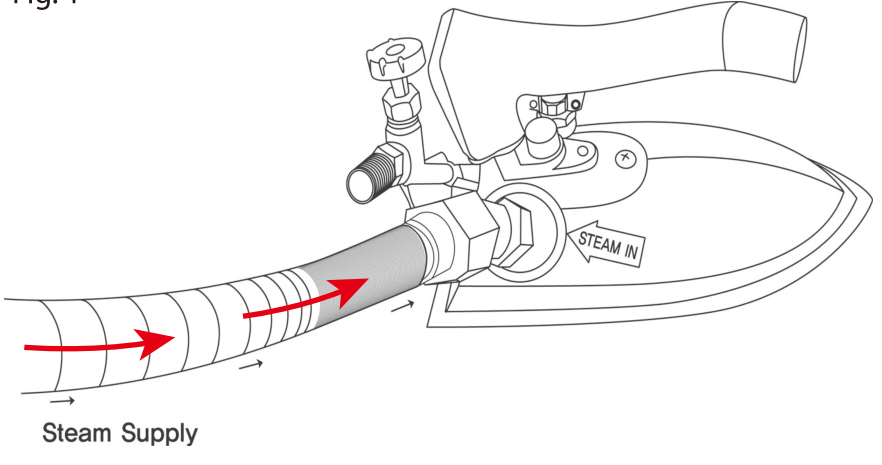

CAUTION

Two separate Wrenches must be used when fastening the return line hose. Otherwise the Hose Fitting will crack if overtightened (Fig.3).

2. Return Line
   Connect the second hose to the return line of steam supply source and the other end to the **Exhaust Hose Fitting** (Part# 22) of the iron. **(Fig.2)**

Fig. 2

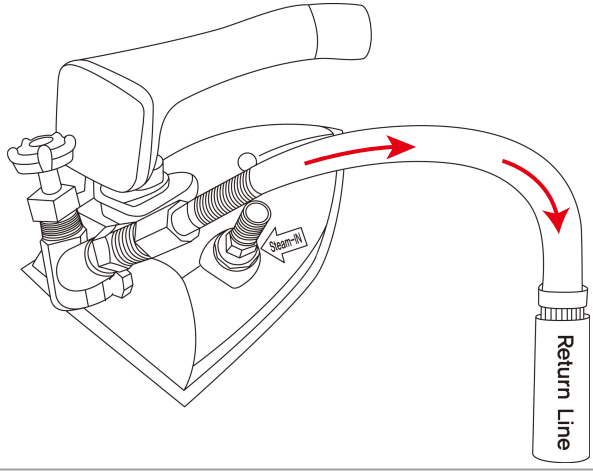

3. Fasten the Steam Hose Nut with a wrench while holding the hex-part of the **Exhaust Hose Fitting** (Part#22) firmly with another wrench. **(Fig.3)**

Fig. 3

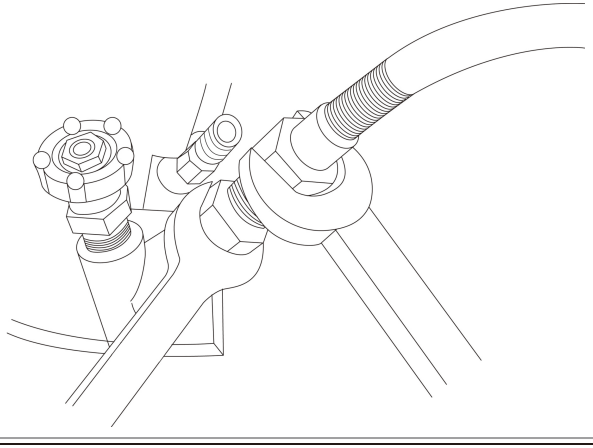

CAUTION

After connecting the hoses, inspect each hose connection. (If you see water leaking out from the bottom of the iron, the hoses are reversed.)

B. OPERATION & OPTIMIZATION

1. Turn on the boiler and wait until it reaches a desired pressure.
2. Open the Ball Valve in the steam supply line.
3. Before you start ironing, open the **Exhaust Valve Knob** (Part#28) on the **Exhaust Valve** by turning it counterclockwise so that any possible condensation formed can be released to the Return Line.
4. Make sure that the iron is facing away from the operator and press on the **Push Lever** (Part#44) a few times to test the iron is working properly. **During this process you may see water coming out of the iron base. This is not an iron malfunction. It is part of the condensation from Steam Supply Line.**
5. If you still see water coming out of the iron base after this process, please refer to the "Troubleshooting" section of this manual.
6. When operating the All-Steam Iron, keep the **Exhaust Valve Knob** (Part#28) open (¼ turn counterclockwise) so that any possible condensation can be released automatically by steam pressure.

C. ADJUSTING THE STEAM VOLUME

When you need to adjust the steam volume, unfasten the **Black Cap Nut** (Part # 40) counterclockwise to release the **Screw** (Part# 39), and hold the **Black Cap Nut** and turn the **Screw** (Part#39) with a screwdriver.

⦿To increase steam volume: Turn the **Screw** (Part#39) counterclockwise.
⦿To decrease steam volume: Turn the **Screw** (Part#39) clockwise.

Once you have reached the desired steam volume, fasten the **Black Cap Nut** (Part#40) clockwise to lock the **Screw** (Part#39) in place. **(Fig. 4)**

Fig. 4

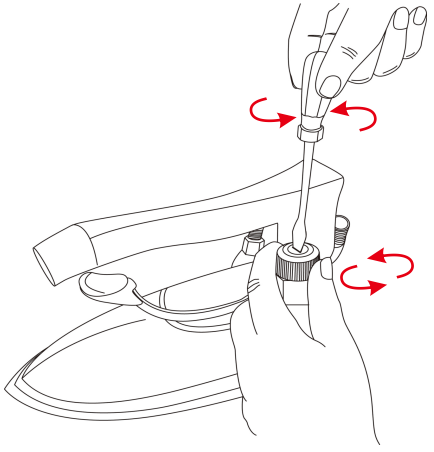

IMPORTANT

Once finished with operating the iron, close the Ball Valve in the steam supply line. Open the **Exhaust Valve Knob**(Part#28) by turning counterclockwise, and press down on the **Push Lever**(Part#44) until all remaining steam & condensation inside the iron are released.

D. MAINTENANCE

- Be sure to clean the base of the iron regularly. Keep the base clean of dust and adhered starch-residues.
- Empty the iron and hoses of steam and condensation at the end of each operation.
- Check the iron periodically to make sure there are no steam leaks.

IMPORTANT

If you need to replace parts of the iron, please contact your local **Authorized Dealer** from whom the KYOTO® iron was purchased.
Use genuine KYOTO® parts for optimum results and to avoid the product warranty to be declined.

E. TROUBLESHOOTING

(Problem) The iron doesn't releas any steam or the iron is not heating up.

(Solution 1) Make sure the boiler is turned on.
(Solution 2) Make sure the Ball Valves in the steam supply line is open.
(Solution 3) Make sure the Steam Supply Hose is not clogged or kinked.

(Problem) The steam flow is not sufficient

(Solution 1) Check the **Strainer**(Part#17-B) in the **Steam Supply Hose Fitting**(Part# 17-A) is free of debris or scale build-up. **(Fig. 5)**
(Solution 2) Refer to 'C. ADJUSTING THE STEAM VOLUME'.

Fig. 5

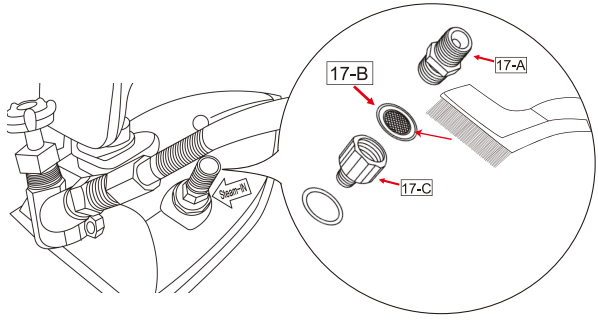

(Problem) The iron leaks water from the base of the iron when the Push Lever is pressed after installation

(Solution 1) Make sure the 2 hoses (Steam Supply Line & Return Line) are not reversed. (This is the most common cause of initial water leaks).

(Solution 2) Make sure the **Exhaust Valve Knob**(Part# 28) is open. Turn it counterclockwise to release remaining condensation.

(Solution 3) If you still see water leaking out, check the Steam Trap in the return line. A malfunctioning Steam Trap is the major reason that causes water leaks on the steam iron.

IMPORTANT

Lightly tap on the Steam Trap to dislodge any dirt or debris that may cause the Steam Trap to stay shut.
Replace the steam trap if this tip doesn't help.

(Problem) After normal use of the iron, the iron starts leaking water

****The following procedure can help determine where the problem Lies.****

1. With the steam supply hose connected to the iron, open the Ball Valve in the Steam Supply Line.
2. Close **Exhaust Valve Knob**(Part#28) completely.
3. Check following cases while pressing down the **Push Lever**(Part#44).

a) If the iron gives off a dry steam without releasing water, then the problem lies in the return line.

⦿There may be a malfunctioning Steam Trap and/or Check Valve.
⦿Make sure that these are not clogged and leaking.

b) If the iron gives off a mix of steam and water, the problem lies in the steam supply line.

⦿A long length of Steam Supply Line from the boiler up to the iron station causes water issue. Make sure to insulate the Steam Supply Line pipes throught. Have techinician to inspect and to check your Steam Supply Line.

(Problem) The iron leaks steam from the base of the iron or Push Lever Bracket without Pressing Push Lever

(Solution 1) There may be debris or dirt lodged in the **Steam Valve**. Remove the **Steam Valve** and clean any debris on the **Spindle Packing** (Part#30).

(Solution 2) Inspect the **Spindle Packing** (Part#30). If it is worn out, replace the **Steam Valve Assembly** (Part#IRN-143).

(Solution 3) When there is steam leak underneath the **Push Lever** (Part# 44), inspect the **O-Ring** (Part#36). If it is worn out, replace the **Steam Valve Assembly** (Part#IRN-143).

(Problem) The steam leaks out from the Exhaust Valve

(Solution 1) The **Exhaust Valve Packing** (Part#26) inside the **Exhaust Valve** is set in an optimized condition before leaving the factory. The **Packing** (Part#26) wears down and gets loose after a certain period of normal use.

(Solution 2) If you notice steam leaking from the **Exhaust Valve Lock Nut** (Part#27) or **Knob** (Part#28), tighten the **Exhaust Valve Lock Nut** (Part#27) clockwise with a wrench to reinforce the **Packing** until the leakage stops (Don't over tighten, or it will damage the **Packing**)

(Solution 3) If steam continues leaking after adjusting the **Exhaust Valve Lock Nut**, replace the **Exhaust Valve Assembly** (Part# IRN-144) **(Fig.6)**

Fig. 6

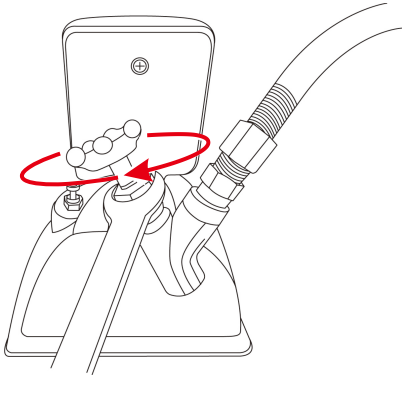

저희 KYOTO® 다리미를 구입해 주셔서 감사합니다.
지금 귀하께서 구입하신 KYOTO® 다리미는 올스팀 다리미 (ALL-STEAM IRON)라 불리며, 보일러에 연결해서 사용하는 다리미입니다.
다리미를 사용하시기 전에 이 사용설명서를 반드시 읽어 보시고, 내용을 숙지하시면 보다 안전하고 문제없이 다리미를 오래도록 사용하실 수 있습니다.

차례

A. 설치 순서
B. 다리미 사용방법 및 최적화
C. 스팀양 조절 방법
D. 관리
E. 고장의 원인과 대처방안

주의 사항

다리미를 설치, 연결 하시기 전에 반드시 보일러로부터 스팀이 들어오는 파이프의 볼밸브를 잠그시고, 다리미 점검 또는 교체시 다리미가 식을 때까지 기다리셔야 합니다.

A. 설치 순서 및 연결 방법

2개의 스팀 호스가 다리미 연결시 필요합니다.
****스팀 호스를 다리미에 연결하시기 전에 반드시 테플론 테이프를 사용하십시요.****

1. 스팀 서플라이 라인
   올스팀 다리미의 사용에는 두개의 스팀 호스가 필요합니다. 호스 하나를 보일러에서 다리미 쪽으로 스팀이 들어오는 파이프에 연결하시고, 그 호스의 다른 한쪽을 다리미의 'STEAM-IN' 레이블이 있는 Steam Supply Hose Fitting (Part#17-A)에 연결하십시오. (Fig.1)

Fig. 1

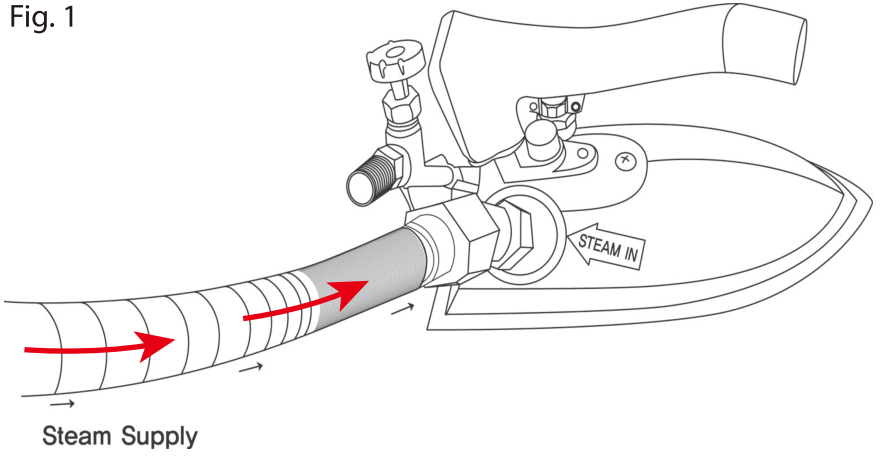

⚠ 주의 사항

호스 연결시 두개의 렌치를 사용하지 않으면 호스피팅이 부러질 수 있습니다.

2. 또 다른 호스는 보일러로 리턴되는 파이프에 연결하시고, 이 호스의 다른 쪽을 다리미 뒤쪽에 위치한 Exhaust Hose Fitting(Part#22)에 연결하십시오.(Fig. 2)

Fig. 2

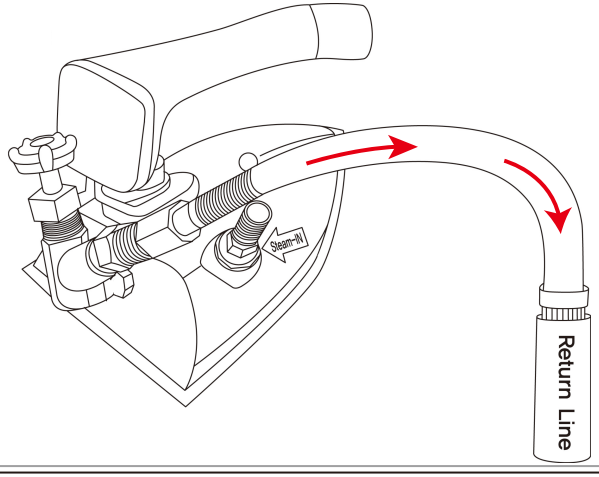

3. 호스를 다리미에 연결할 때는, 반드시 두 개의 렌치를 사용하셔야 합니다. 다리미에 있는 Exhaust Hose Fitting(Part# 22)의 육각부분을 렌치로 잡고, 스팀호스에 있는 육각 너트 부분을 또 다른 렌치로 조이십시오. (Fig. 3)

Fig. 3

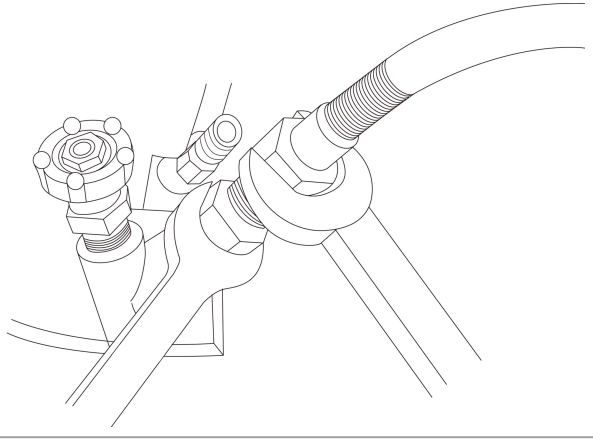

⚠ 주의 사항

호스연결이 끝난 후에는 반드시 Steam Supply Line Hose 와 Return Line Hose가 뒤바뀌어 다리미에 연결되지 않았는지 꼭 확인 하셔야 합니다.
(다리미 사용 시작 후 다리미바닥으로 물이 샐 경우는 호스가 뒤바뀐 경우 입니다.)

B. 다리미 사용 방법 및 최적화

1. 보일러를 켜고 보일러가 적정압력에 올라갈 때까지 기다려야 합니다,
2. 보일러에서 다리미로 들어오는 스팀 공급배관의 볼밸브를 열어 놓습니다.
3. 다림질을 시작하기 전에, 배관에서 유입된 응축수가 스팀 압력에 의해 자동적으로 밀려 나갈 수 있도록, 다리미 뒷부분의 Exhaust Valve Knob (Part#28)를 시계 반대방향으로 돌려서 열어 놓습니다.
4. 다리미 바닥(스팀이 나오는 곳)을 사람이 없는 곳으로 향하게 하고, 다리미의 Push Lever(Part#44)를 눌러서 스팀이 잘 나오는지 확인하십시오.
   이 동작을 몇 번 반복하는 동안 스팀과 물이 같이 나올 수도 있습니다. 이 경우는 다리미가 잘못된 것이 아닙니다. 보일러와 다리미 사이의 스팀배관에 남아있던 스팀이 식어서 생기는 응축수 이므로 정상적인 상황입니다
5. 그러나 몇 번 누른 후에도 계속 많은 양의 물이 나올 경우는 '**E. 고장의 원인과 대처 방안**' 을 참고하십시오.
6. 다리미를 사용하시는 동안에는 Exhaust Valve Knob(Part#28)를 시계반대 방향으로 1/4 바퀴 정도 열어놓은 상태를 유지하시기를 권장합니다. 이렇게 함으로써 혹시 생길지 모르는 응축수의 누수현상을 미연에 방지할 수 있습니다.

C. 스팀 양 조절 방법

PUSH LEVER 를 누를 때 나오는 스팀의 양을 조절해야 할 경우, PUSH LEVER 가 연결되어 있는 STEAM VALVE BRACKET 위쪽의 Black Cap Nut(Part#40)를 시계반대 방향으로 돌리어 잠금 상태를 풀고 손으로 잡은 상태에서, 그 안에 들어있는 일자 형태의 Screw(Part#39)를 드라이버로 다음과 같이 조절합니다.

◉스팀 양이 더 많아지게 할 경우: 나사(Part#39)를 시계 반대방향으로 돌립니다.
◉스팀 양이 더 적어지게 할 경우: 나사(Part#39)를 시계 방향으로 돌립니다.

스팀양 조절 후 Black Cap Nut(Part#40)을 시계방향으로 돌려 Screw(Part#39)를 고정 시킵니다. (Fig. 4)

Fig. 4

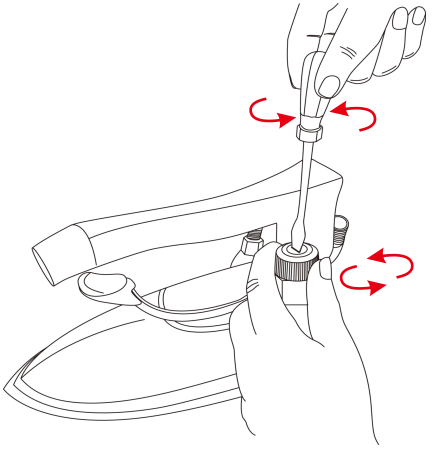

⚠ 다리미 사용이 끝난 후 주의 사항

다리미의 사용이 끝나면, 보일러에서 다리미로 스팀이 들어오는 파이프의 볼밸브를 닫으시고, 다리미 Exhaust Valve Knob(Part#28)를 왼쪽(시계반대방향)으로 완전히 열고, 다리미의 Push Lever(Part#44)를 계속 눌러서 다리미 안에 남아있는 응축수와 스팀을 완전히 배출하십시오. 이렇게 하지 않을 경우 다음날 다리미 사용시 밤사이 생긴 응축수가 다리미를 통해 다림질 하는 옷에 묻어날 수 있습니다.

D. 관리

- ◉먼지나 이물질이 쌓이지 않도록 정기적으로 다리미 바닥을 닦아야 합니다.
- ◉매번 다리미사용을 종료 하실 때에는 다리미안에 남아있는 응축수나 스팀을 다리미 뒤쪽의 배출밸브를 이용하여 모두 배출시켜야 합니다.
- ◉다리미의 스팀밸브쪽과 배출밸브쪽에서 스팀이 새지 않는지 반드시 정기적으로 점검하시기 바랍니다.

⚠ 주의 사항

다리미의 부품을 교체해야 할 경우 다리미를 구입하신 곳에 문의 하시고, 부품은 반드시 KYOTO® 정품을 사용하셔야 합니다. 정품이 아닌 다른 부품을 사용할 경우 다리미의 심각한 고장의 원인이 되며, 품질 보증을 받지 못할 수 있습니다.

E. 고장의 원인과 대처방안

(문제) 다리미 설치 후 스팀이 나오지 않거나 다리미가 전혀 뜨거워지지 않을 때

(해결 1) 보일러가 켜져 있는지 확인.
(해결 2) 다리미로 유입되는 스팀 서플라이 배관의 볼밸브가 열려 있는지 확인.
(해결 3) 다리미에 연결된 스팀 호스가 꺾인 부분이 없는지 확인.

(문제) 다리미 사용 도중에 스팀 양이 충분히 나오지 않을 때

(해결 1) 다리미 사용도중 갑자기 스팀 양이 줄거나 스팀이 전혀 나오지 않는 경우 다리미 부품도의 Steam Supply Hose Fitting(Part#17-A)을 열어서 안쪽에 있는 Strainer(Part#17-B)를 꺼내어 배관에서 유입된 찌꺼기를 제거한 후 다시 원상태로 조립하십시오. (Fig. 5)
(해결 2) '스팀 양 조절방법'을 참고하여 Screw(Part#39)을 조절하십시오.

Fig. 5

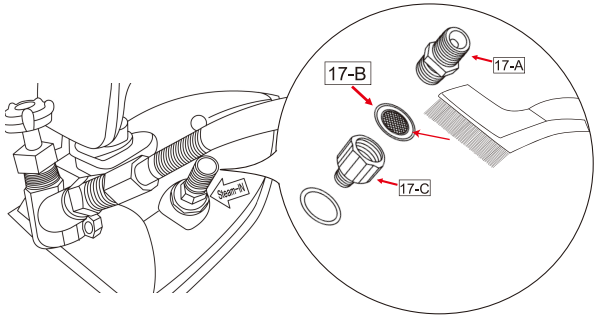

(문제) 다리미를 처음 설치한 직후 푸쉬레버를 누를 때 다리미 밑바닥 쪽으로 스팀과 물이 같이 나올 때

(해결 1) 두 개의 다리미호스, 즉 스팀 서플라이 호스와 리턴 호스가 뒤바뀌었는지 확인하고. 호스를 바꾸어 연결합니다.

(해결 2) 다리미 뒤쪽의 Exhaust Valve Knob(Part#28)을 시계반대방향으로 돌려놓음으로써 스팀배관에서 다리미로 유입된 응축수를 배출시킨 후 다시 Push Lever(Part#44)를 눌러서 스팀이 정상적으로 나오는지 확인하세요.

(해결 3) 위의 두 해결방법 후에도 계속 물이 나온다면 리턴 라인에 설치된 스팀트랩의 문제입니다.

참고

스팀트랩이 막혀 다리미로 물이 나오는 경우 스팀트랩을 공구를 이용해 가볍게 두드려 막힘 현상을 고칠 수 있습니다. 이 방법으로 해결이 되지 않으면 스팀 트랩을 교체해야 합니다. 스팀트랩의 고장이 다리미에서 물이 나오게 하는 절대적인 원인입니다. 스팀트랩에 문제가 있을 경우 바로 교체하셔야합니다.

(문제) 다리미가 정상적으로 작동한 후 다리미 사용중 다리미에서 물이 나올 때

이 경우 여러가지 복합적인 원인이 가능하므로 좀 더 정확히 문제점을 찾기 위해 다음과 같이 확인하셔야 합니다.

점검준비

1. 다리미에 연결된 스팀호스(스팀이 들어가는 호스)가 연결된 상태에서 스팀 서플라이 라인의 볼밸브를 열어 다리미로 스팀이 공급되게 하십시오.
2. 다리미의 Exhaust Valve Knob(Part#28)을 시계방향으로 완전히 잠그십시오.
3. 다리미의 Push Lever(Part#44)를 누르면서 다음 상태를 확인하십시오.

◉다리미에서 물이 나오지 않고 정상적으로 스팀이 잘나오는 경우
리턴 파이프에 설치된 스팀 트랩이나 체크밸브에 문제가 있는 경우입니다.
다리미에서 제일 가까운 곳에 있는 스팀 트랩이 막혀있는지 확인하십시오.
체크밸브에서 응축수가 역류하는지 확인 후, 필요 시 교체하십시오.

◉다리미에서 스팀과 함께 물이 섞여 나오는 경우
다리미로 들어오는 스팀 라인에서 응축수가 유입되는 경우 입니다.
보일러에서 다리미까지 오는 스팀라인이 길수록 스팀이 열을 빼앗겨 응축수가 많이 생겨 다리미로 유입될 수 있습니다.
모든 스팀 서플라이 배관 파이프에 INSULATION 을 설치하시고, 필요시 배관 설치업체에 문의하십시오.

(문제) 푸쉬 레버를 누르지 않아도 다리미 바닥 또는 푸쉬레버 브라켓의 밑쪽에서 스팀이 새는 경우

(해결 1) 스팀밸브안에 있는 Spindle(Part#30)의 팩킹 부분에 보일러나 배관으로 부터 유입된 이물질이 끼어 있는 경우입니다. 스팀밸브를 렌치로 빼어낸 후 안에 들어있는 Spindle(Part#30) 아래에 위치한 패킹표면의 이물질을 제거한 후에 다시 스팀밸브를 제자리로 다시 조립합니다.

(해결 2) 스팀밸브안에 있는 Spindle(Part#30) 팩킹 수명이 다한 경우 다리미 바닥으로 스팀이 샐 수 있습니다. 다리미 구입처에 연락하시어 스팀밸브 어셈블리 (Part#IRN-143)을 구입하여 교환하시기 바랍니다.

(해결 3) 스팀밸브 O-Ring(Part#36)의 수명이 다하면 스팀밸브 위쪽으로 스팀이 샐 수 있습니다. 다리미 구입처에 연락하시어 스팀밸브 어셈블리 (Part#IRN-143)을 구입하여 교환하시기 바랍니다.

(문제) 배출밸브 잠금넛트에서 스팀이 샐 때

(해결 1) 배출밸브 안쪽의 Exhaust Valve Packing(Part#26)은 스팀이 새지 않는 최적의 상태로 조립되어 출고됩니다.
팩킹은 계속되는 다리미 사용에 따라 조금씩 유격이 생겨 일정기간 후에는 그 유격 사이로 스팀이 샐 수 있습니다.

(해결 2) 이 경우, 배출밸브에 있는 Exhaust Valve Lock Nut(Part#27)를 렌치를 사용하여 시계방향으로 스팀이 멈출 때까지만 '매우 조금씩' 돌려 잠그십시오. 하지만, 너무 많이 조이면, 팩킹이 손상됩니다. 반드시 스팀이 새지 않는 위치에서 조이는 작업을 멈추시기 바랍니다. 배출밸브의 수명이 다할 때까지 이 넛트 조정 방법은 반복해서 사용하실 수 있습니다.

(해결 3) Exhaust Valve Lock Nut(Part#27)를 더 이상 조일 수 없을 경우, 다리미 구입처에 연락하시어 배출밸브(Part#IRN-144)를 구입하여 교환하시기 바랍니다. (Fig.6)

Fig. 6

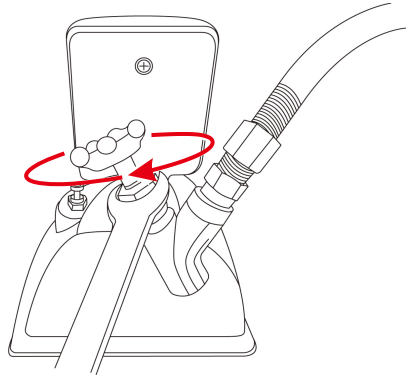

Part Break Down
KYOTO® VPR-500

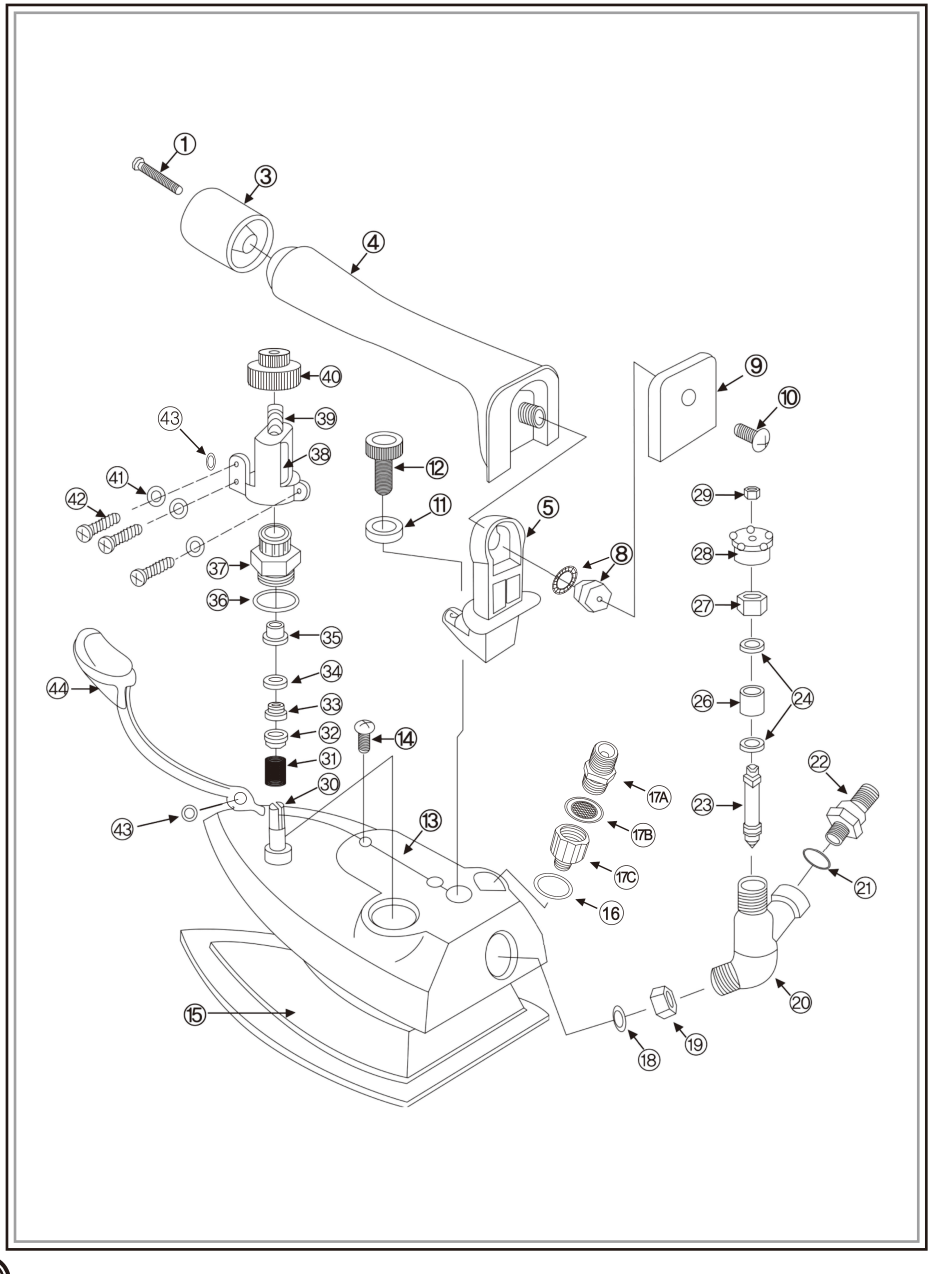

PARTS LIST

Part. No.	Description	Assembly #	
1	Screw for Handle Tip		
3	Handle Tip		
4	Handle		
8	Handle Nut and Washer		
9	Name Plate		
10	Name Plate Screw		
5	Handle Bracket		
11	Spring Washer for Handle Bracket		
12	Bolt for Handle Bracket		
13	Plastic Iron Cover		
14	Screw for Plastic Iron Cover		
15	Iron Body		
16	Gasket for Hose Fitting	IRN-148 (Hose Fitting Assembly)	
17A	Steam Supply Hose Fitting		
17B	Strainer		
17C	Hose Fitting Adapter		
18	Gasket for Exhaust Valve		IRN-144 (Exhaust Valve Assembly)
19	Bottom Nut for Exhaust Valve		
20	Exhaust Valve Body		
21	Gasket for Hose Fitting	IRN-146	
22	Exhaust Hose Fitting (Return)		
23	Exhaust Valve Stem		
24	Metal Ring	IRN-147	
26	Packing for Exhaust Valve		
27	Exhaust Valve Lock Nut		
28	Exhaust Valve Knob		
29	Nut		
30	Spindle	IRN-143 (Steam Valve Assembly)	
31	Spring		
32	Metal Ring		
33	Cap Seal		
34	O-Ring for Spindle		
35	Bushing		
36	O-Ring for Steam Valve		
37	Steam Valve Body		
38	Push Lever Bracket	IRN-145 (Push Lever Bracket Assembly)	
39	Adjusting Screw		
40	Cap Nut		
41	Washer for Lever Bracket		
42	Screw for Lever Bracket		
43	Fulcrum Bushing		
44	Push Lever	IRN-142	

1 Year Limited Warranty

The KYOTO® All-Steam Iron is tested and inspected before leaving our factory. We warrant to the original user of this product that it will be free from defects in material and workmanship for 1 year from date of purchase. With respect to non-durable parts that normally require replacement within a year, including hoses, and valve discs that can wear down to normal wear and tear there is a limited warranty of 90 days. The warranty period on each replacement part furnished for the KYOTO® iron in fulfillment of the warranty shall be for the unexpired portion of the original part that was replaced.

In no way will the manufacturer of the KYOTO® iron be responsible for any incidental or consequential damage caused by the iron. Any liability is limited solely to the repair or replacement of the part or product, excluding any labor or any other cost to remove or install said part or product.

This warranty is contingent upon installation and use of equipment under normal operating conditions. This warranty is void on iron and parts that have been subject to misuse, accident, or negligent damage.

For warranty service, contact an Authorized Dealer from whom the KYOTO® iron was purchased.